SK 280–9.5

ŽUMPA V=9,5m³

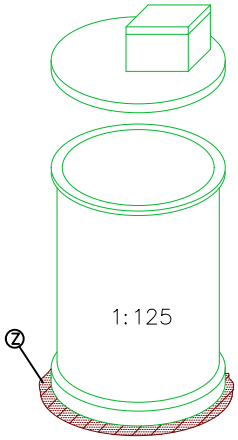

POHLED A–A°

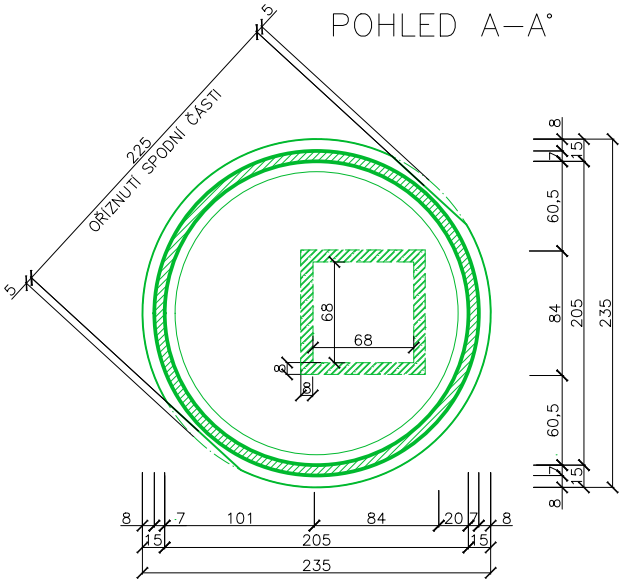

PUDORYS

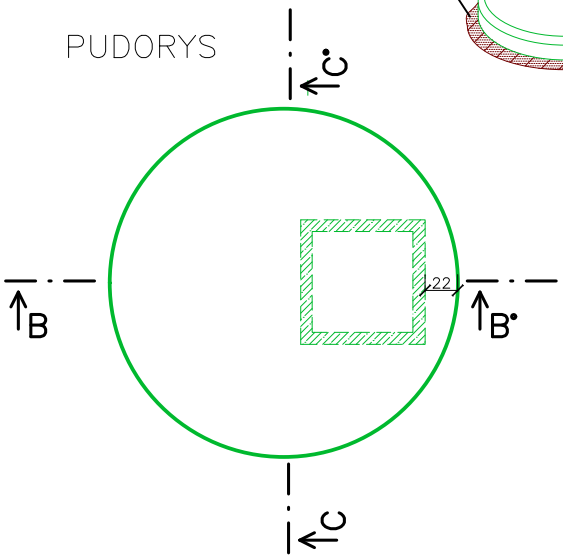

ŘEZ B–B°

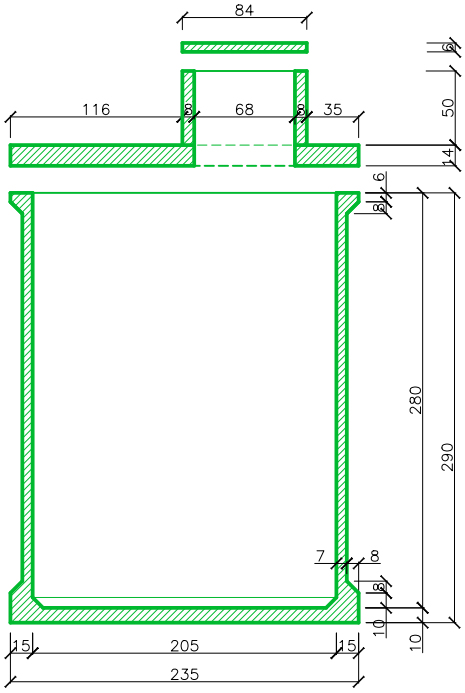

ŘEZ C–C°

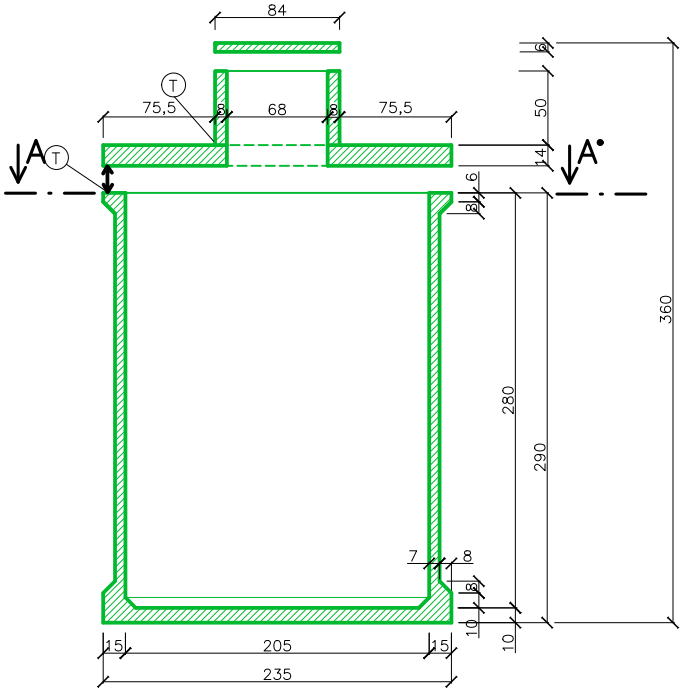

Užitný objem: 9.5 m³					
Doporučené rozměry výkopu (ŠxDxH): 3x3x3.64m					
Hmotnosti:	Jímka:	Panel:	Komínek:	Destička:	Celkem:
	6,0t	1.3t	0.3t	0.1t	7,7t

Ⓣ–→ těsnící materiál dle technického listu

Ⓩ–→ 30cm podkladního materiálu (písek, 4–8mm štěrk)

Kreslil	Ing. Havel Petr st. Marhan Miroslav	www.ekomontltm.cz
Měřítko:	1:50	Prodejce: EKOMONT Ing. Petr Havel Mlékojedská 2153/3 412 01 Litoměřice
Datum:	1.6.2019	
Výkres:	SK 230–7.7	